ԴԻԱՖՐԱԳՄԱ ԴՄ-6

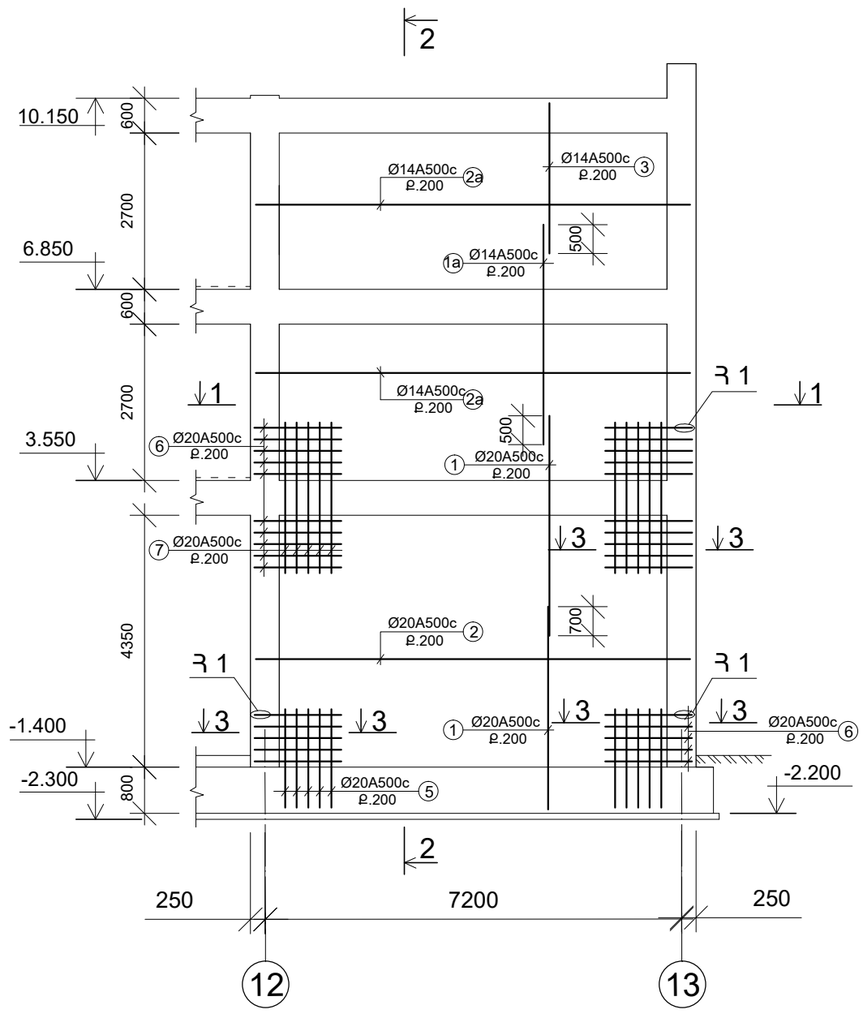

ԿՏՐՎԱԾՔ 2-2: Մ.1:50

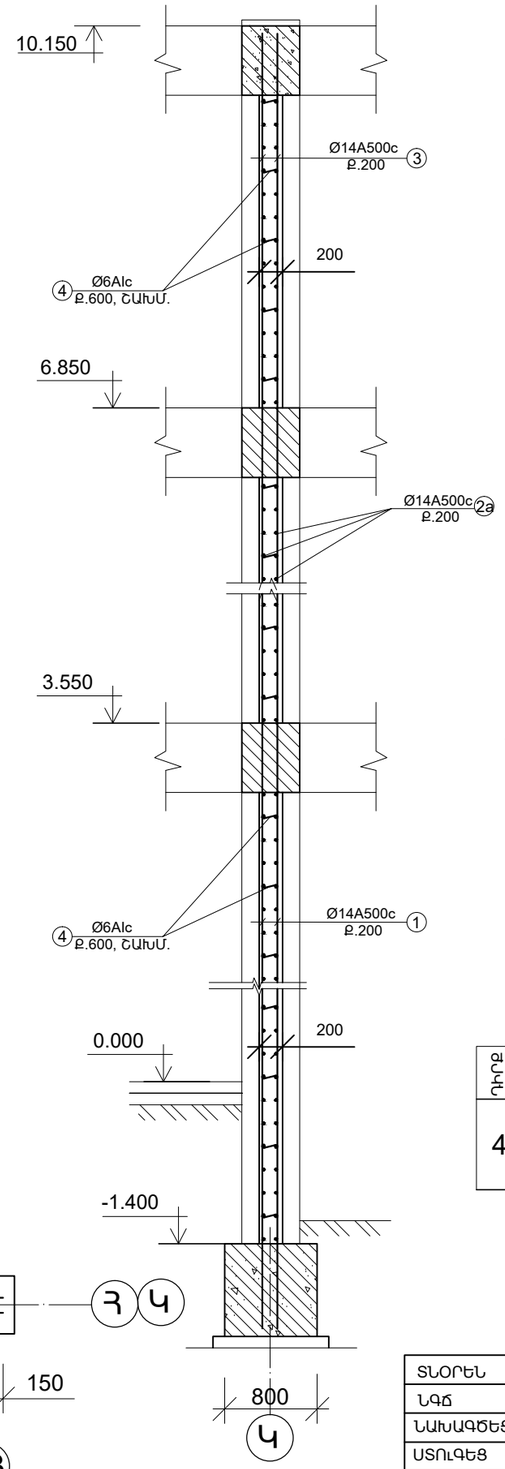

ԿՏՐՎԱԾՔ 1-1: Մ.1:50

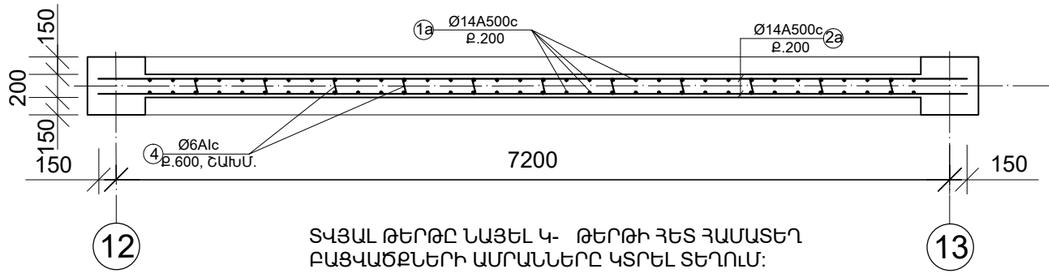

ՏՎՅԱԼ ԹԵՐԹԸ ՆԱՅԵԼ Կ- ԹԵՐԹԻ ՀԵՏ ՀԱՄԱՏԵՂ ԲԱՑՎԱԾՔՆԵՐԻ ԱՄՐԱՆՆԵՐԸ ԿՏՐԵԼ ՏԵՂՈՒՄ:

ՄԱՍՆԱԳԻՐ ՄԵԿ ԷԼԵՄԵՆՏԻ ՀԱՄԱՐ

ՖՈՐՄ	ԳՈՏԻ	ԴԻՐՔ	ՆՇԱՆԱԿՈՒՄ	ԱՆՎԱՆՈՒՄ	ՔԱՆԱԿ (հատ)	ՉԱՆԳ. (կգ)	ԾԱՆՈԹ.
				ԴԻԱՖՐԱԳՄԱ ԴՄ-6 ՄԱՆՐԱՄԱՆՆԵՐ			
		1		Ø20A500c, L=3800	136	9.37	1274.3կգ
		1a		Ø14A500c, L=3700	67	4.47	299.5կգ
		2		Ø20A500c, L=7500	44	18.5	814.0կգ
		2a		Ø14A500c, L=7500	54	9.06	489.2կգ
		3		Ø14A500c, L=2600	68	3.14	213.5կգ
		4		Ø6AIc, L=220	80	0.044	4.0կգ
		5		Ø20A500c, L=1700	20	4.19	83.8կգ
		6		Ø20A500c, L=1500	60	3.7	222.0կգ
		7		Ø20A500c, L=2600	20	6.41	128.2կգ
				ՆՅՈՒԹԻ ԾԱԽՍԸ ԲԵՏՈՆ B25 ԴԱՍԻ	13.0մ³		

ԿՏՐՎԱԾՔ 3-3: Մ.1:20

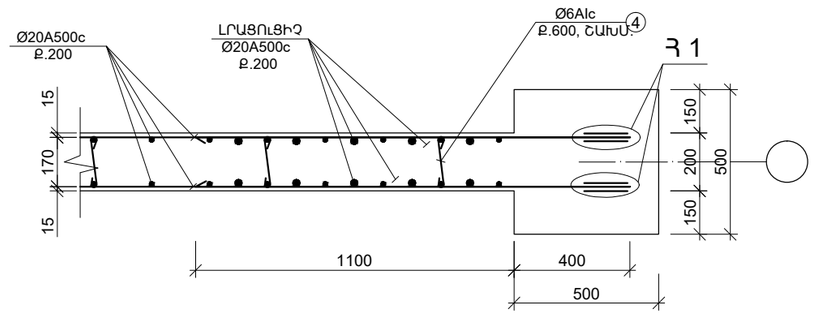

ՀԱՆԳՈՒՅՑ 1

ԴԻՐՔ	ԷՍԿԻԶ
4	220

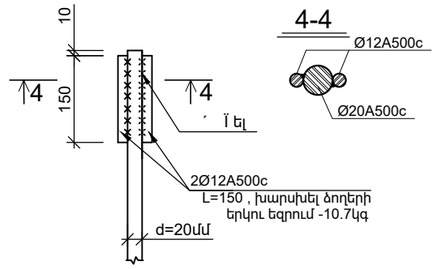

ՏՆՕՐԵՆ	Մ. ՀՈՒՍՆՅԱՆ		ԿԱՊԱՆԻ ԹԻՎ 7 ԴՊՐՈՑ		
ՆԳՁ	Մ. ՀՈՒՍՆՅԱՆ				
ՆԱԽԱԳԾԵՑ	Ն. ՆՇԱՆՅԱՆ		ԿՈՆՍՏՐՈՒԿՏՈՐԱԿԱՆ ՄԱՍ	ՓՈՒԼ	ԹԵՐԹ	ԹԵՐԹԵՐ
ՍՏՈՒԳԵՑ	Ն. ՍՏԵՓԱՆՅԱՆ			ԱՆ	Կ - 79	117
			ԴԻԱՖՐԱԳՄԱ ԴՄ-6	«ՄԱՌԱ ԵՎ ԴՈՒՍՏԵՐ» ՍՊԸ		